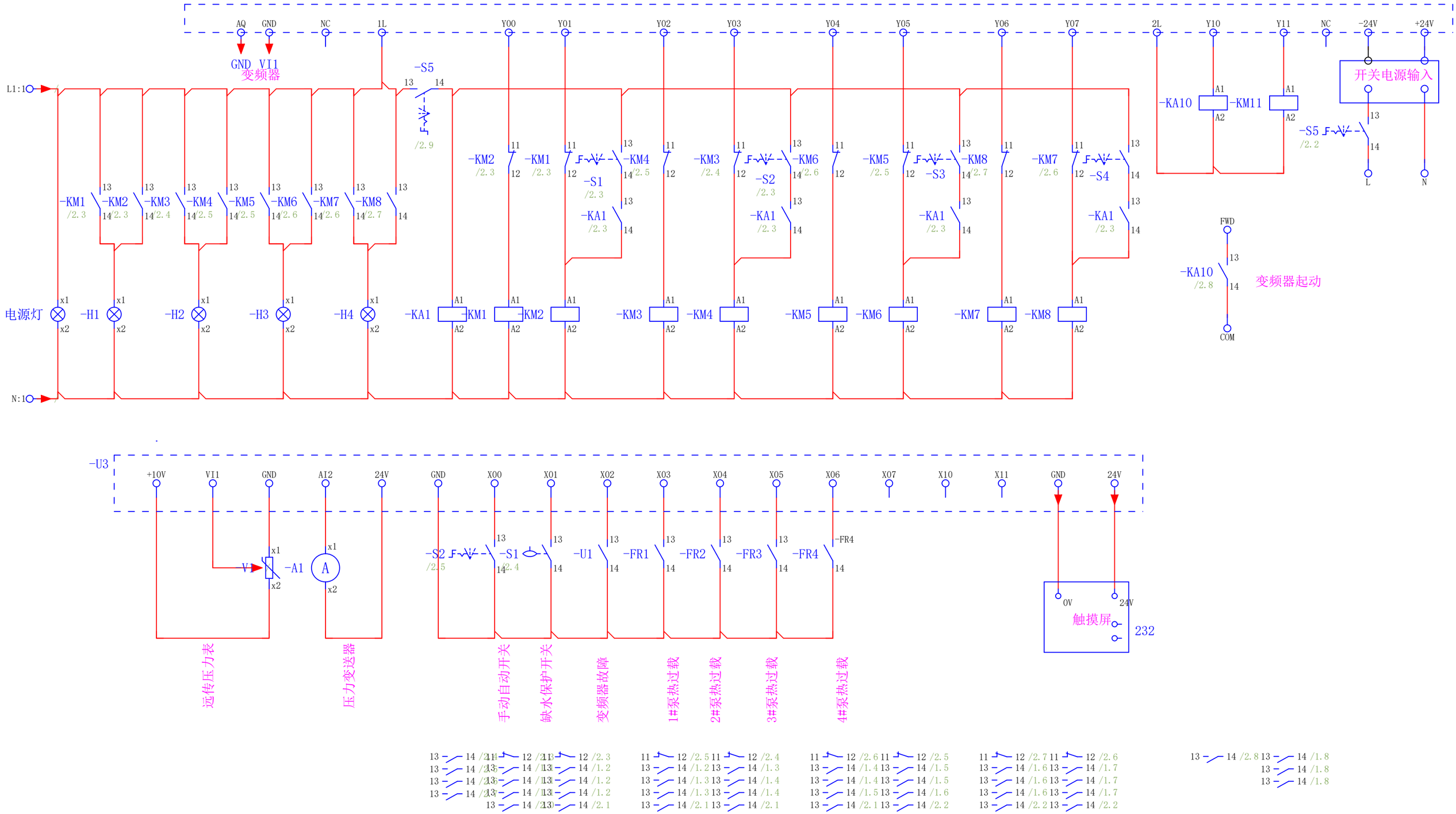

1

			日期	2018/11/16	EPLAN	EPLAN Software & Service GmbH & Co. KG	控制电路	=	
			校对.	LENOVO	带 IEC 标识结构的项目模板			+	
			审核					IEC_tp1001	页数 2
修改	日期	姓名	原始项目		替换	替换人			页数 2